МЕБЕЛИ МОНДО
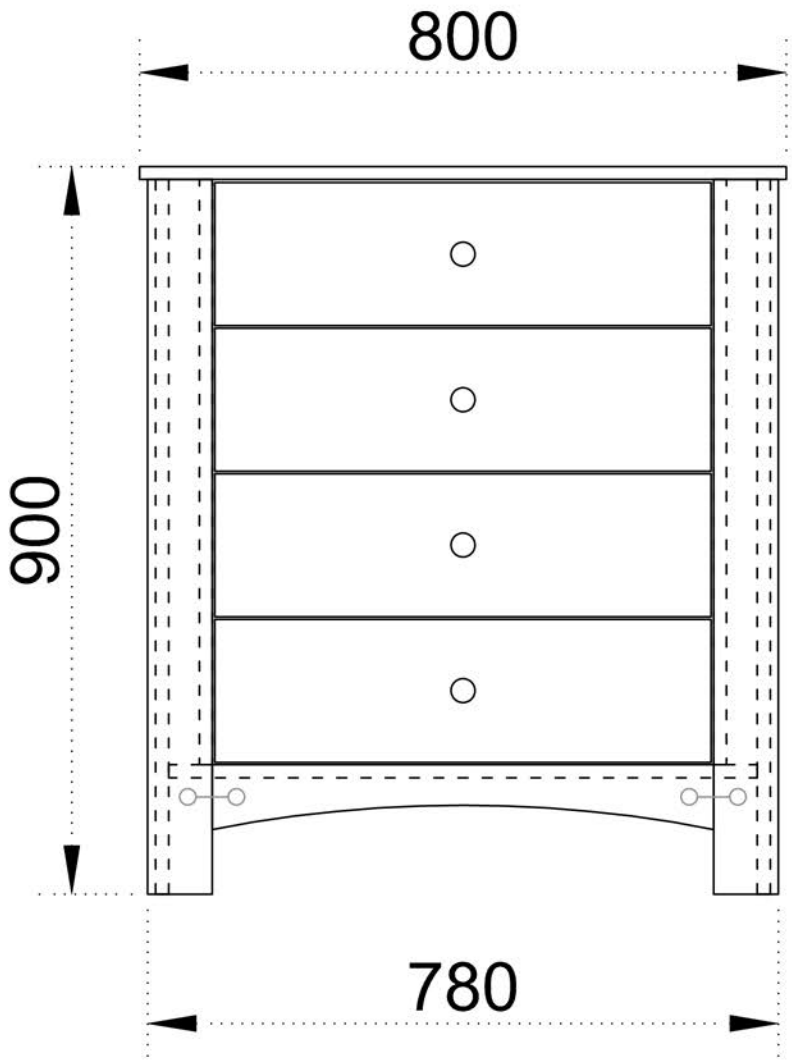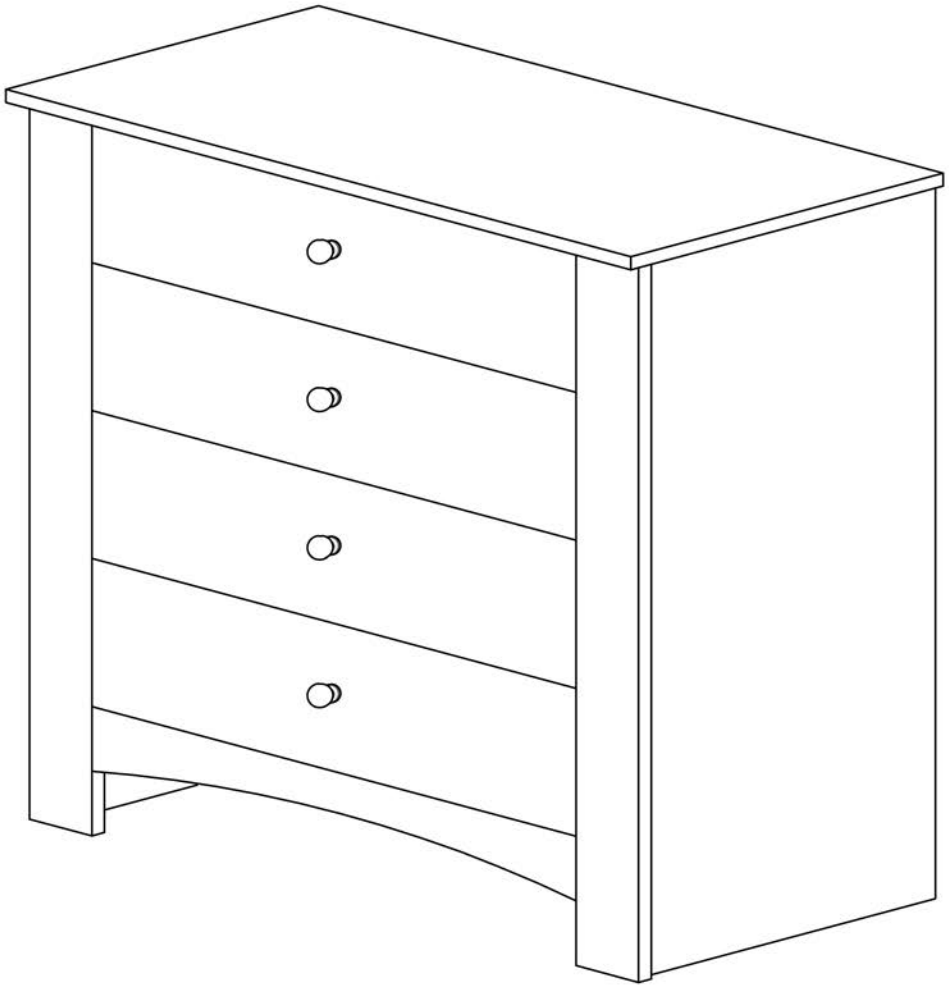
дълбочина :400мм