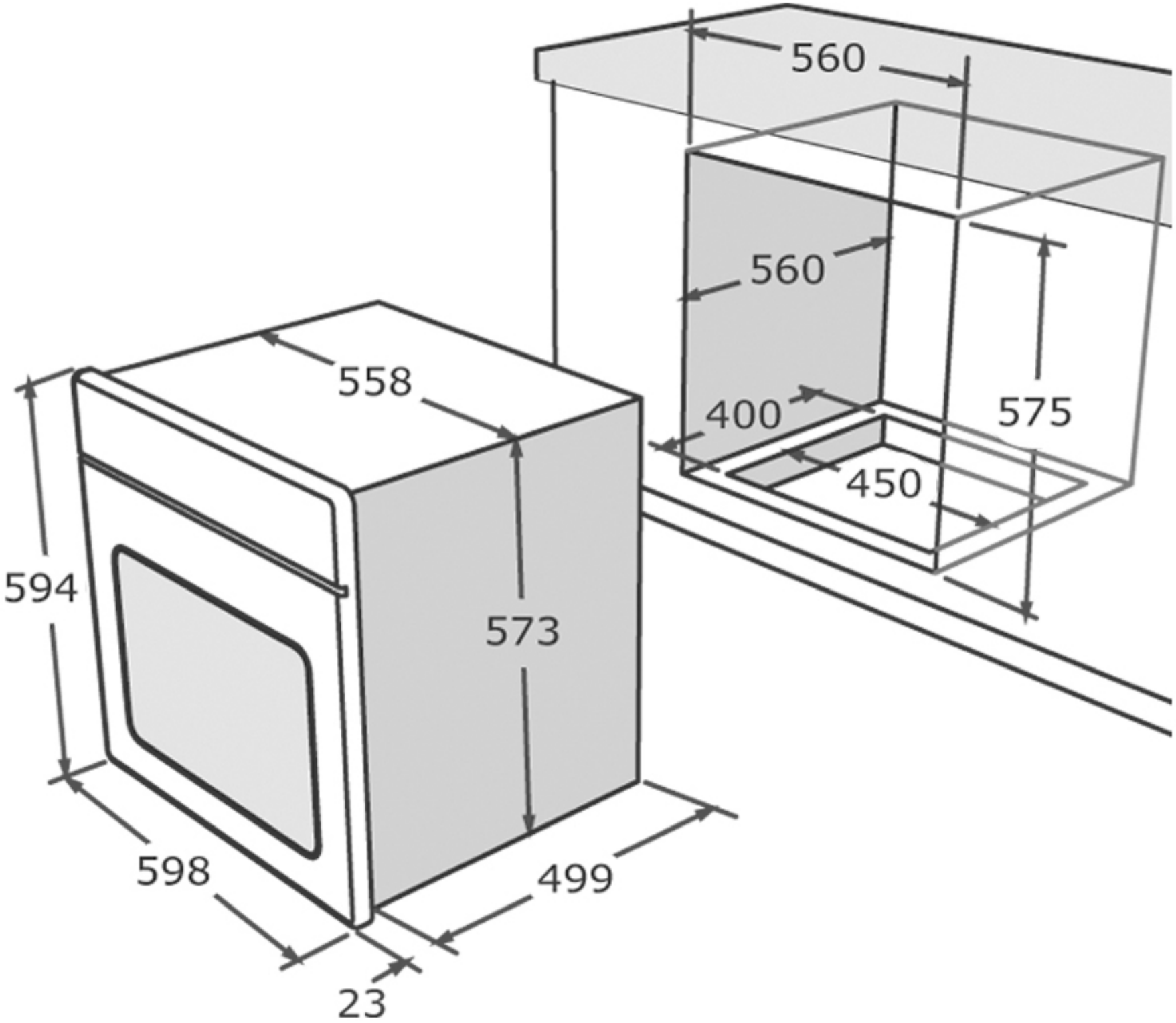
560
560
575
400
450
558
594
573
598
499
23